Sluseventil "full flow" PN16

Bruk:
Beregnet for rent vann.

Tekniske begrensninger:
Maks temperatur: 120 ºC PN-8
Maks temperatur: 20 ºC PN-16
Minimun temperatur 0 ºC

Egenskaper::
Innvendige gjenger iht. ISO 228/1 (DIN 259)
Pakkbokstetning rundt aksel.

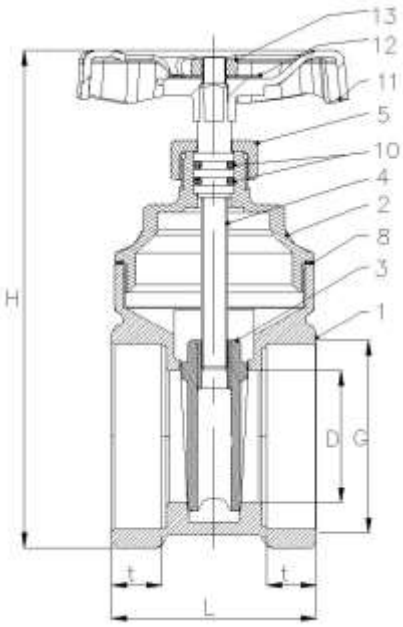

Nº	*Description*	Material
1	*Underdel med gjenger*	*Messing*
2	*Overdel*	*Messing*
3	*Spjeld*	*Messing*
4	*Aksel*	*Messing*
5	*Pakkboks mutter*	*Messing*
8	*Pakning*	*PTFE Fiber*
10	*O'ring*	NBR
11	*Betjeningsratt*	*Jern med epoxy*
12	*Skive*	*Aluminium*
13	*Mutter*	Messing

	Ref.	Ref.	Ref.	Ref.	Ref.
Størrelse i mm	**D**	**G**	**t**	**L**	**H**
½"	13	½"	9	38	77,5
¾"	15	¾"	10,5	41	82
1 "	20	1 "	10	44,5	95,5
1 ¼"	26	1 ¼"	10,5	50,5	114,5
1 1/2"	33	1 1/2"	12,5	51	124
2"	42	2"	15	60	156
2 1/2"	60	2 1/2"	13	66	201,5
3"	70	3"	22	84	236
4"	93	4"	17	85	296

BRØDR. FREBERG AS

Tlf. 33 30 86 60 www.freberg.no post@freberg.no