Art. No. 5114
DESCRIPCIÓN: Válvula de mariposa, tipo Wafer, brida universal, disco Acero Inox A-316, asiento EPDM
DESCRIPTION: Butterfly valve, wafer type, Stainless Steel A-316 disc, universal Flanged, EPDM Seat Disc

Art. No. 5115
DESCRIPCIÓN: Válvula de mariposa, tipo Wafer, brida universal, disco Fundición, asiento EPDM
DESCRIPTION: Butterfly valve, wafer type, cast Iron disc disc, universal Flanged, EPDM Seat Disc

Art. No. 51142
DESCRIPCIÓN: Válvula de mariposa, tipo Wafer, brida universal, disco de Acero Inox A-316, asiento NBR
DESCRIPTION: Butterfly valve, wafer type, Stainless Steel A-316 disc, universal Flanged, NBR Seat Disc

Hoja Técnica / *Technical data sheet*

- **APLICACIONES:**
  Las válvulas mariposa se usan para cortar el paso de un fluido parcial o totalmente.

- **UTILIZACIÓN:**
  Climatizadores, ventilación, calefacción.
  Tratamientos y distribución de agua.
  Industria de Minería.
  Gas, aceite e Hidrocarburos (NBR)
  Sistemas contraincendios
  Sistemas de riego
  Industria Química y Farmacéutica

- **LÍMITES TÉCNICOS:**
  Temperatura de trabajo: 5114-5115: -20º a 120ºC
  51142: -20 a 80ºC
  Presión máxima de trabajo: 2" – 6": 300 PSI / 20bar
  8" – 12": 250 PSI / 16bar
  14" – 24": 150 PSI / 10bar

- **CARACTERISTICAS:**
  Cuerpo Pintado Epoxi
  Preparadas para brida según norma ANSI 125/150 y DIN 2576-2502 (PN6/10/16)
  Plataforma de montaje directo ISO 5211
  Válvulas acorde con MSS So-67, API609
  Cumple los requisitos de la AWWA C-504
  Certificado CRN

- **INSTALACIÓN:**
  Las válvulas de mariposa se pueden instalar en vertical y en horizontal. Revisar la estanqueidad de las uniones antes de poner en servicio. Seguir las normas locales.

- ***APPLICATIONS:***
  Butterfly valves are used to cut the flow of a fluid partially or completely.

- ***USE:***
  Air conditioning, ventilating and heating
  Water treatement and distribution systems
  Mining industry
  Oil, hydrocarbons and gas processes (NBR)
  Fire Fighting systems
  Irrigation facilities
  Chemical and Pharmaceutical Industry

- ***TECHNICAL LIMITS:***
  Temperatura range: 5114-5115: -20º a 120ºC
  51142: -20 a 80ºC
  Max. Working Pressure 2" – 6": 300 PSI / 20bar
  8" – 12": 250 PSI / 16bar
  14" – 24": 150 PSI / 10bar

- ***FEATURES:***
  Epoxy painted body
  Prepared for flange according to ANSI 125/150 and DIN 2576-2502 (PN6/10/16)
  Direct Mounting Pad ISO 5211
  Valves according MSS So-67, API609
  Performance requirements meet AWWA C-504
  CRN approval

- ***INSTALLATION:***
  Butterfly valves can be installed vertically or horizontally. Check for leaks in the joints before commissioning the installation. Follow local regulations.

Para prevenir roturas, accidentes o daños severos, NO USAR este producto fuera de los límites técnicos y sus aplicaciones. Las normas locales pueden regular el uso de este producto.

To avoid abnormal operation, accidents or serious injury, DO NOT use this product outside of the specification range. Local regulations may regulate the use of this product.

Polígono Sector Camps d'en Ricard, C/ Comerç, 10 naves 4 a 9 · 08780 Pallejà · Barcelona · España
Administración-Contabilidad: Tel. (+34) 93 680 49 80 · Fax. (+34) 93 680 49 82 · e-mail: contabilidad@mtspain.net
Ventas: Tel. (+34) 93 680 49 81 e-mail: ventas@mtspain.net
www.mtspain.net

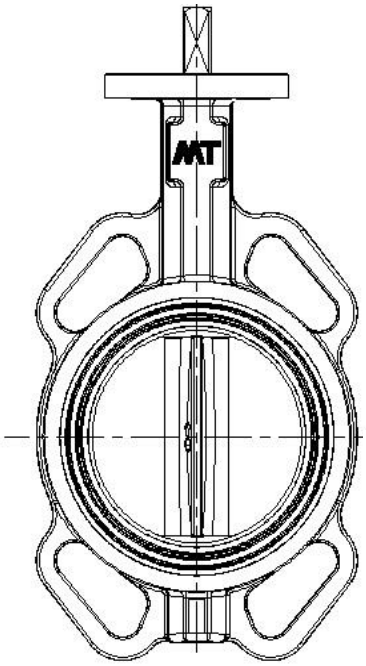

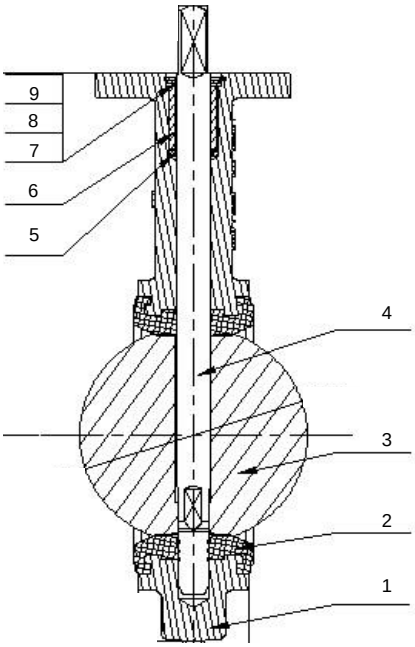

Materiales / Materials

Nº	Nombre / Name	5114	5115	51142
1	Cuerpo *Body*	Fundición dúctil *Ductile Iron* GGG40 *Blue Epoxy Coated*	Fundición dúctil *Ductile Iron* GGG40 *Blue Epoxy Coated*	Fundición dúctil *Ductile Iron* GGG40 *Blue Epoxy Coated*
2	Asiento / *Seat*	EPDM	EPDM	NBR
3	Disco *Disc*	Acero Inoxidable Stainless Steel A-316	Fundición Ductil Chromed Ductile Iron GGG40	Acero Inoxidable Stainless Steel A-316
4	Eje *Stem*	Acero Inoxidable *Stainless Steel* *A420*	Acero Inoxidable *Stainless Steel* *A420*	Acero Inoxidable *Stainless Steel* *A420*
5	Junta tórica / *O-Ring*	EPDM	EPDM	NBR
6	Cojinete / *Bushing*	NYLON 1010	NYLON 1010	NYLON 1010
7	Anillo retención (eje) *Circlip For Shaft*	Acero de muelles *Spring Steel*	Acero de muelles *Spring Steel*	Acero de muelles *Spring Steel*
8	Placa de retención *Retaining Plate*	Acero Inoxidable *Stainless Steel* *A304*	Acero Inoxidable *Stainless Steel* *A304*	Acero Inoxidable *Stainless Steel* *A304*
9	Anillo retención (agujero) *Circlip For Hole*	Acero de muelles *Spring Steel* *ASTM A29/A29M*	Acero de muelles *Spring Steel* *ASTM A29/A29M*	Acero de muelles *Spring Steel* *ASTM A29/A29M*

Business Key, S.L. se reserva el derecho de modificar en parte o en su totalidad las características de sus productos sin previo aviso.
Business Key, S.L. keeps the right to modify in part or totally the characteristics of its products without previous notice.

Para prevenir roturas, accidentes o daños severos, NO USAR este producto fuera de los límites técnicos y sus aplicaciones. Las normas locales pueden regular el uso de este producto.

To avoid abnormal operation, accidents or serious injury, DO NOT use this product outside of the specification range. Local regulations may regulate the use of this product.

Polígono Sector Camps d'en Ricard, C/ Comerç, 10 naves 4 a 9 · 08780 Pallejà · Barcelona · España
Administración-Contabilidad: Tel. (+34) 93 680 49 80 · Fax. (+34) 93 680 49 82 · e-mail: contabilidad@mtspain.net
Ventas: Tel. (+34) 93 680 49 81 e-mail: ventas@mtspain.net
www.mtspain.net

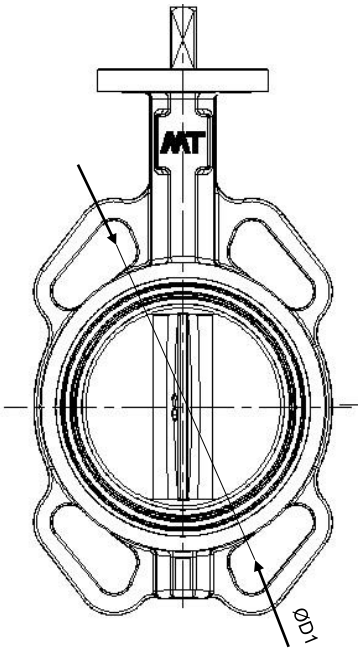

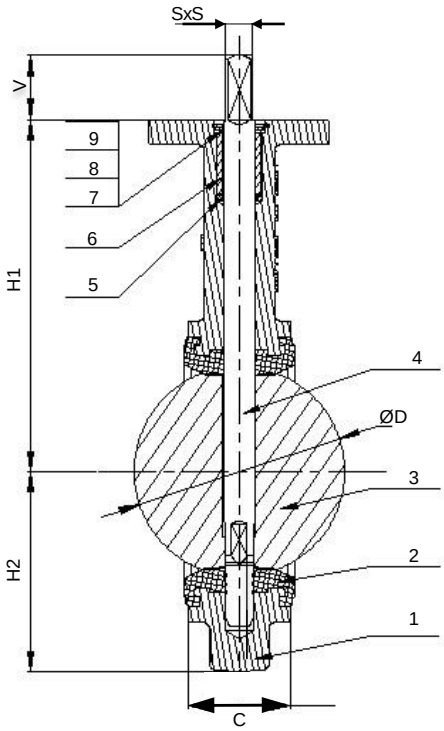

Dimensiones / *Sizes*				DIN 2576 – PN 10			DIN 2502 – PN 16			ANSI 125/150		
SIZE	**H1**	**H2**	**C**	**D1**	**4-d1**	**&º**	**D1**	**4-d1**	**&º**	**D1**	**4-d1**	**&º**
50	140,5	64,5	43	125	4-18	90	125	4-18	90	120,6	4-19	90
65	153	72	46	145	4-18	90	145	4-18	90	139,7	4-19	90
80	157,5	86	46	160	4-18	45	160	4-18	45	152,4	4-19	90
100	176	100	52	180	4-18	45	180	4-18	45	190,5	4-19	45
125	191	112	56	210	4-18	45	210	4-18	45	215,9	4-22,4	45
150	202,5	128	56	240	4-22	45	240	4-22	45	241,3	4-22,4	45
200	243,5	162	60	295	4-22	45	295	4-22	30	298,4	4-22,4	45
250	273	194	68	350	4-22	30	355	4-26	30	361,9	4-25,4	30
300	311	223	78	400	4-22	30	410	4-26	30	431,8	4-25,4	30

Dimensiones en milímetros / *All dimensions in* millimeters.

Business Key, S.L. se reserva el derecho de modificar en parte o en su totalidad las características de sus productos sin previo aviso.
Business Key, S.L. keeps the right to modify in part or totally the characteristics of its products without previous notice.

Para prevenir roturas, accidentes o daños severos, NO USAR este producto fuera de los límites técnicos y sus aplicaciones. Las normas locales pueden regular el uso de este producto.

To avoid abnormal operation, accidents or serious injury, DO NOT use this product outside of the specification range. Local regulations may regulate the use of this product.

Polígono Sector Camps d'en Ricard, C/ Comerç, 10 naves 4 a 9 · 08780 Pallejà · Barcelona · España
Administración-Contabilidad: Tel. (+34) 93 680 49 80 · Fax. (+34) 93 680 49 82 · e-mail: contabilidad@mtspain.net
Ventas: Tel. (+34) 93 680 49 81 e-mail: ventas@mtspain.net
www.mtspain.net

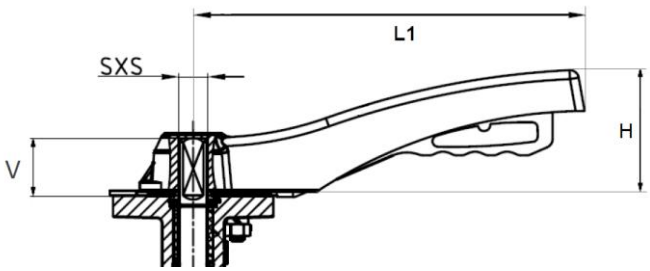

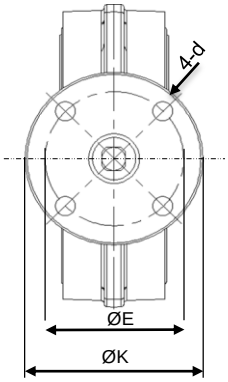

Maneta / *Handle*

SIZE	L1	H
50	215	85
65	215	85
80	215	85
100	215	85
125	215	85
150	215	85
200	355	95
250	355	95
300	355	95

Dimensiones en milímetros / *All dimensions in* millimeters.

Montaje a Actuadores / Actuators *Assembly* ISO5211

SIZE	ISO 5211	Par (Nm)	K	E	4-d	V	SxS
50	F07	10	90	70	4-10	30	9
65	F07	10	90	70	4-10	30	9
80	F07	10	90	70	4-10	30	9
100	F07	15	90	70	4-10	30	11
125	F07	25	90	70	4-10	30	14
150	F07	75	90	70	4-10	30	14
200	F10	185	125	102	4-12	40	17
250	F10	250	125	102	4-12	40	22
300	F10	480	125	102	4-12	40	22

Dimensiones en milímetros / *All dimensions in* millimeters.

Coeficiente Kv / *Coefficient Kv*

GRADOS DE APERTURA / *DEGREES OF OPENING*									
DN	10º	20º	30º	40º	50º	60º	70º	80º	90º
50	0	4	10	21	36	55	77	107	116
65	0	7	17	32	55	84	123	175	189
80	0	10	19	33	63	99	157	236	259
100	0	15	31	67	125	197	312	468	514
125	1	25	52	114	214	336	531	797	876
150	2	39	81	176	330	518	821	1.231	1.353
200	3	76	161	350	656	1.030	1.631	2.446	2.687
250	3	129	274	595	1.116	1.754	2.776	4.164	4.576
300	4	201	424	919	1.725	2.710	4.289	6.433	7.069

Kv: coeficiente de perdida de carga. (caudal en m3/h de agua a 20ºC con una perdida de carga de 1bar)

Kv: valve flow coefficients. (flow in m3/h water at 20ºC whith 1 Bar Pressure Drop)

Business Key, S.L. se reserva el derecho de modificar en parte o en su totalidad las características de sus productos sin previo aviso.
Business Key, S.L. keeps the right to modify in part or totally the characteristics of its products without previous notice.

Para prevenir roturas, accidentes o daños severos, NO USAR este producto fuera de los límites técnicos y sus aplicaciones. Las normas locales pueden regular el uso de este producto.

To avoid abnormal operation, accidents or serious injury, DO NOT use this product outside of the specification range. Local regulations may regulate the use of this product.

Polígono Sector Camps d'en Ricard, C/ Comerç, 10 naves 4 a 9 · 08780 Pallejà · Barcelona · España
Administración-Contabilidad: Tel. (+34) 93 680 49 80 · Fax. (+34) 93 680 49 82 · e-mail: contabilidad@mtspain.net
Ventas: Tel. (+34) 93 680 49 81 e-mail: ventas@mtspain.net
www.mtspain.net